CLEANFIX KS 650 IBC

Table de matieres

PDF créé le: 29.04.2024 06:28

CLEANFIX KS 650 IBC

Couverture

PDF créé le: 29.04.2024 06:28

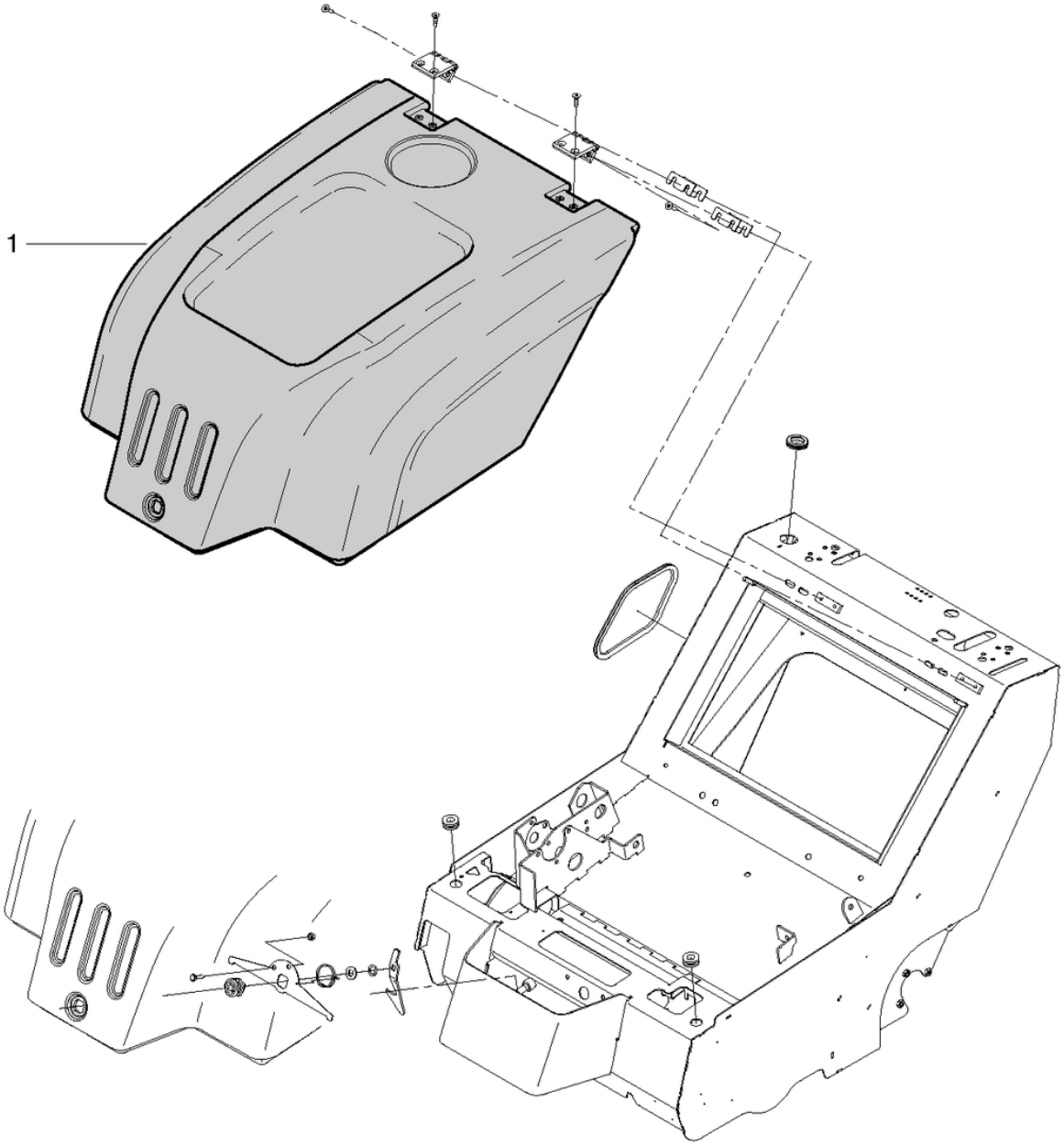

CLEANFIX KS 650 IBC

Couverture

PDF créé le: 29.04.2024 06:28

Pos.	N° d'article	Pièce de rechange
1	065.197	Capot RAL 3001

CLEANFIX KS 650 IBC

Balai latéral cpl.

PDF créé le: 29.04.2024 06:28

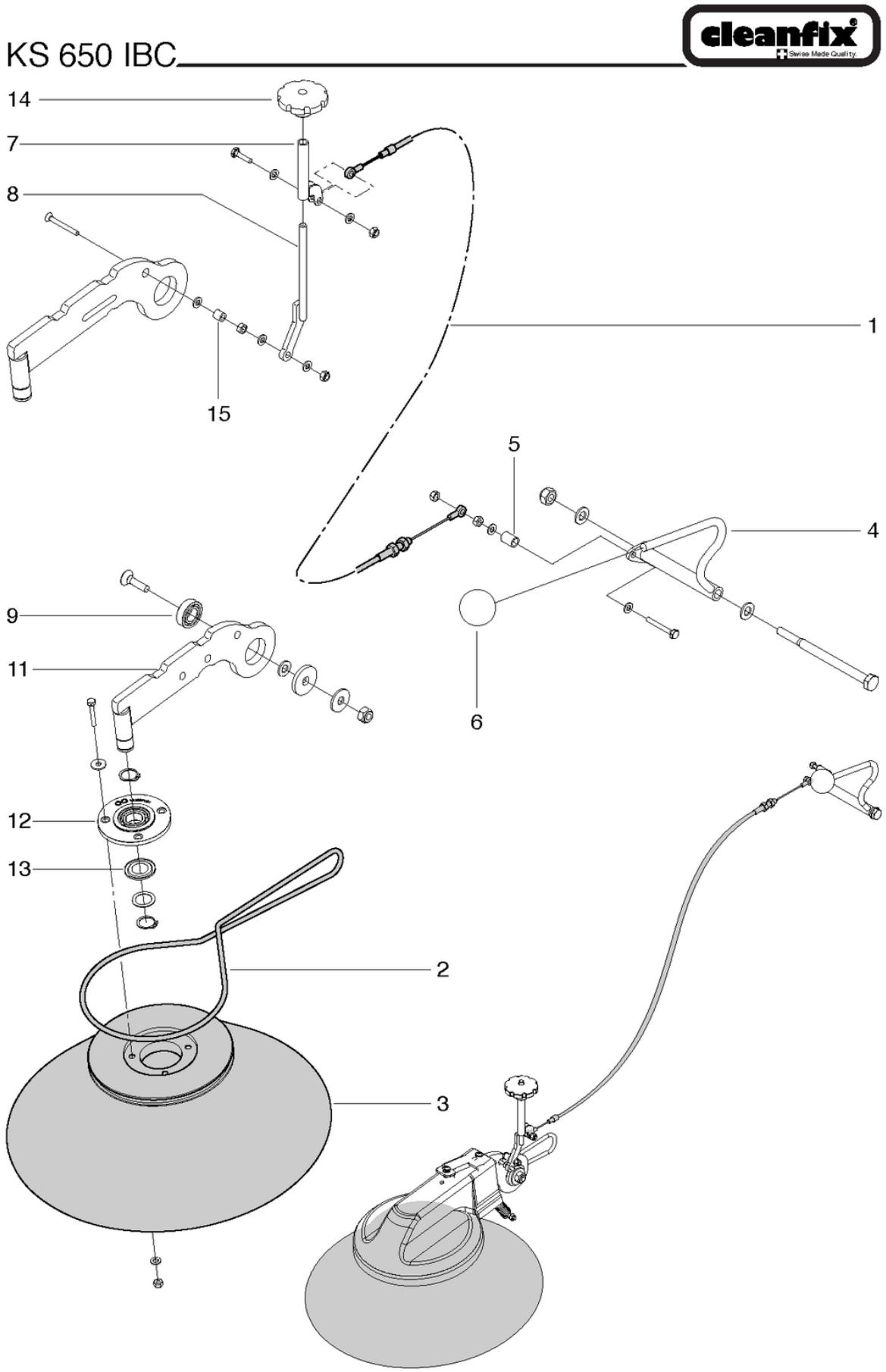

KS 650 - Seitenbesen kpl./ Balai latéral cpl. / Side broom cpl.

B 2-05.2013

CLEANFIX KS 650 IBC

Balai latéral cpl.

PDF créé le: 29.04.2024 06:28

Pos.	N° d'article	Pièce de rechange
1	065.192	Câble Bowden (moteur)
2	065.191	Courroie ronde
3	065.193	Brosse latérale à usage intérieur
4	065.201	Operation balai latéral
5	065.202	Douille
6	065.203	Balle butten
7	065.204	Réglable pipe compl.
8	065.205	Réglable canne gauche compl.
9	P316Q	Roulement à billes à gorges profondes 6003 2RSR ø35 / 17 x 10
11	065.207	Côtés balai arm compl.
12	065.208	Bride stock
13	065.209	Anneau type Nilos
14	065.160	Main roue
15	065.214	Douille

CLEANFIX KS 650 IBC

Balai latéral-1 cpl.

PDF créé le: 29.04.2024 06:28

KS 650 IBC

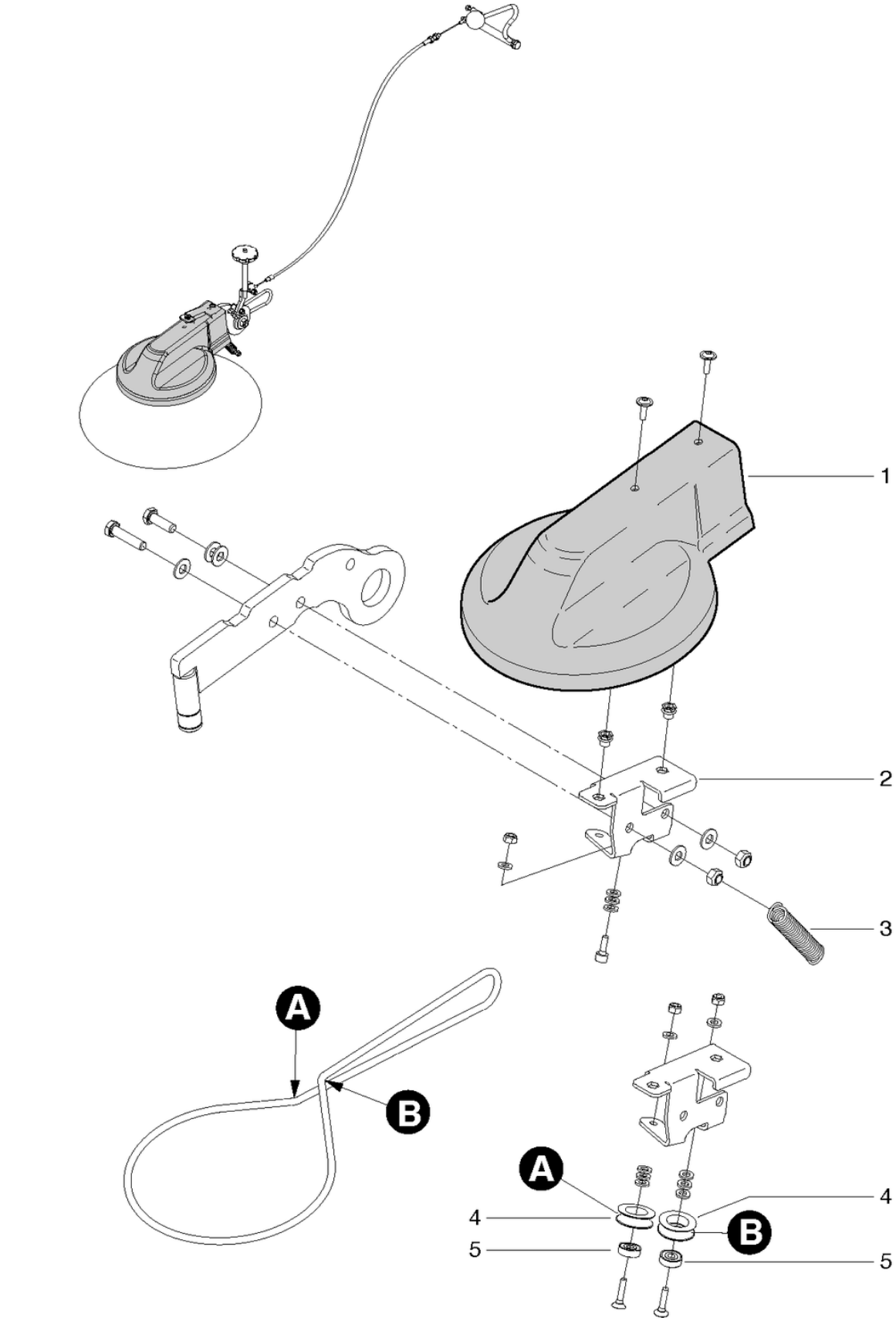

CLEANFIX KS 650 IBC

Balai latéral-1 cpl.

PDF créé le: 29.04.2024 06:28

Pos.	N° d'article	Pièce de rechange
1	065.194	Ceinture
2	065.210	Rouleau titulaire
3	065.211	Ressort de tension 2 / 15 / 52
4	065.212	Roulette pivotante de renvoi
5	065.213	Roulement à billes à gorges profondes S626 2RS ø 19 / 6 x 6

CLEANFIX KS 650 IBC

Câdre - Roues

PDF créé le: 29.04.2024 06:28

KS 650 IBC

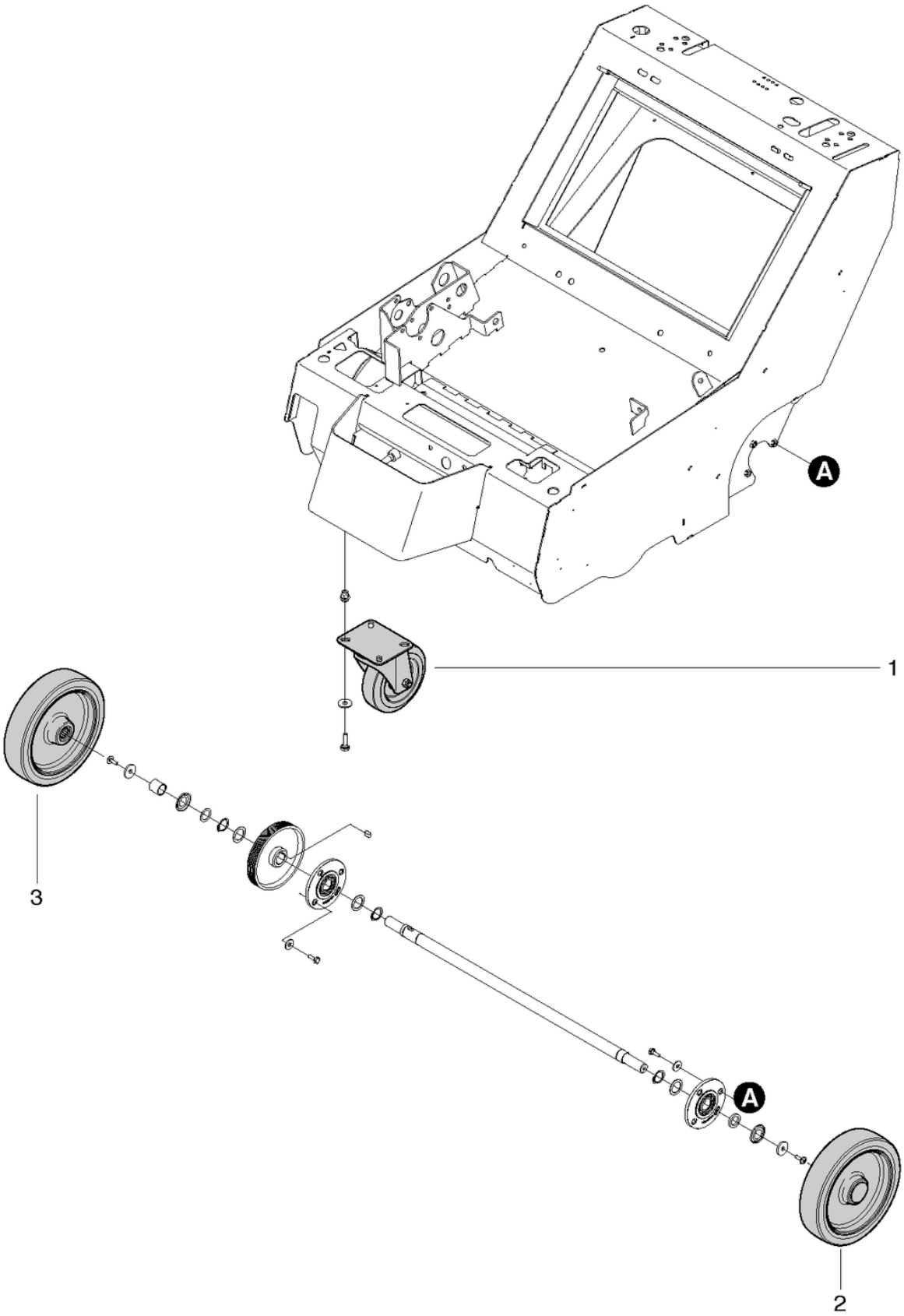

CLEANFIX KS 650 IBC

Câdre - Roues

PDF créé le: 29.04.2024 06:28

Pos.	N° d'article	Pièce de rechange
1	065.156	Roulette pivotante
2	065.157	Roue a gauche
3	065.158	Roue droite

CLEANFIX KS 650 IBC

Commande de marche

PDF créé le: 29.04.2024 06:28

KS 650 IBC

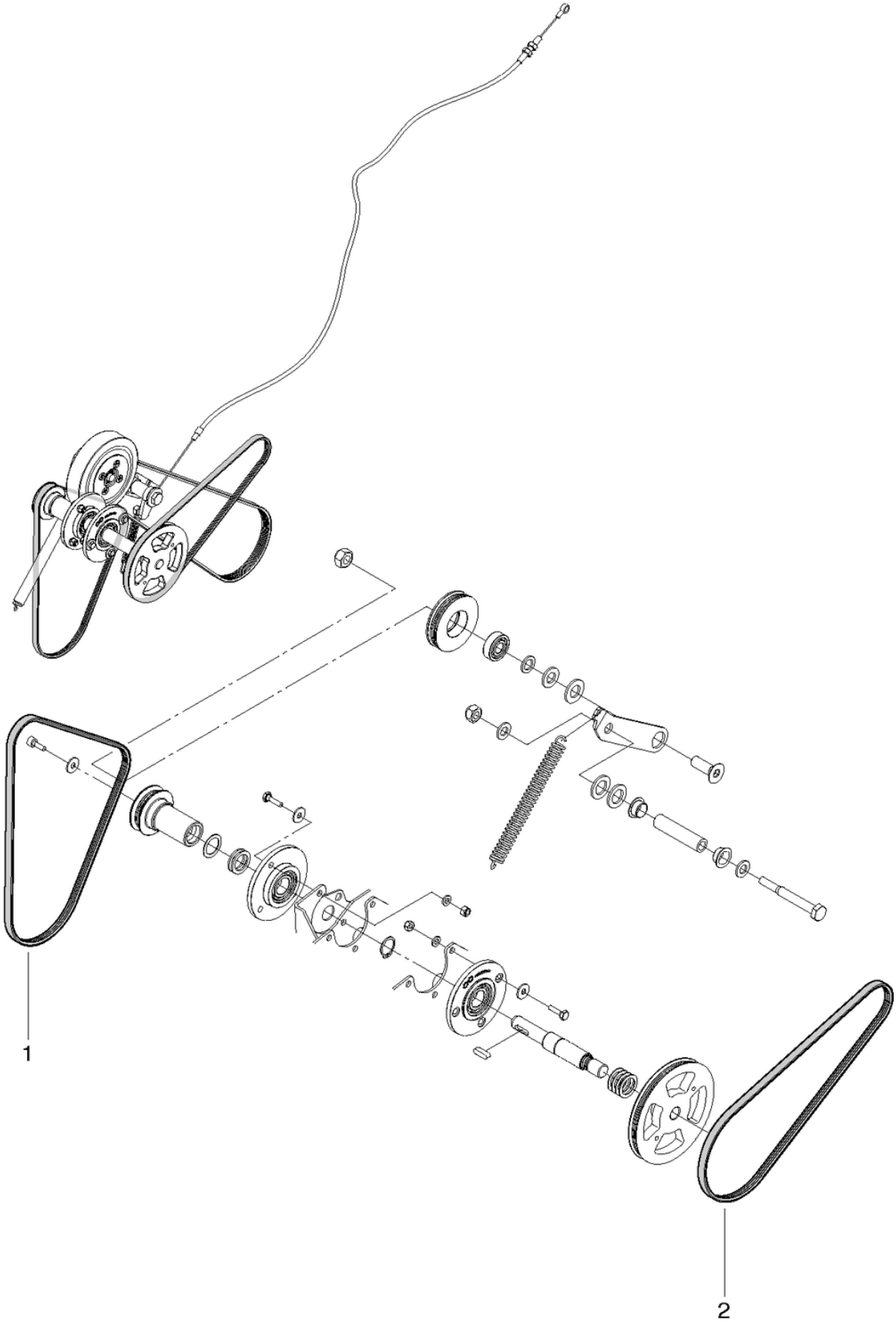

CLEANFIX KS 650 IBC

Commande de marche

PDF créé le: 29.04.2024 06:28

Pos.	N° d'article	Pièce de rechange
1	065.151	Courroie trapézoïdale à nervures 4PJ 800
2	065.152	Courroie nervurée 4EPJ 742

CLEANFIX KS 650 IBC

Commande de marche-1

PDF créé le: 29.04.2024 06:28

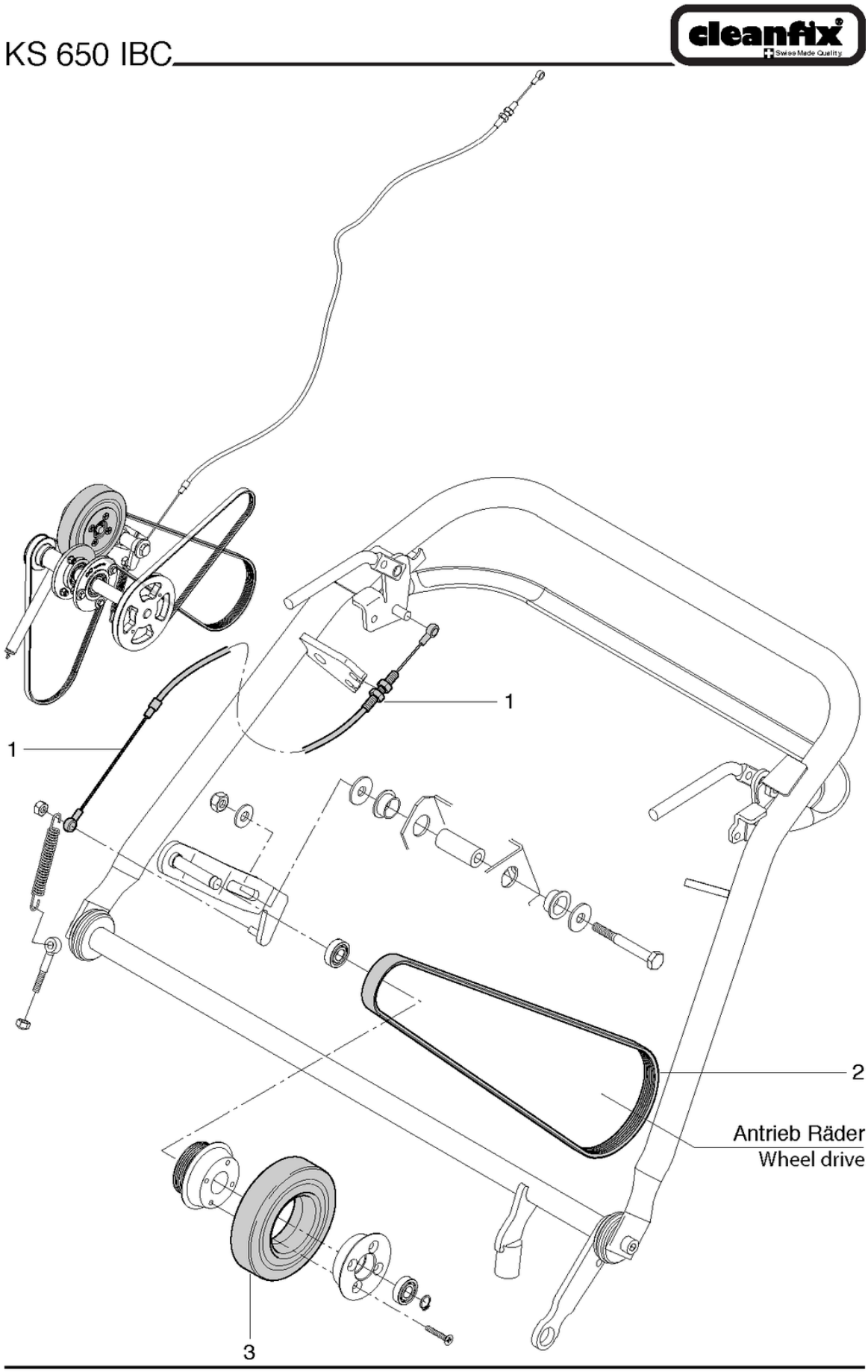

CLEANFIX KS 650 IBC

Commande de marche-1

PDF créé le: 29.04.2024 06:28

Pos.	N° d'article	Pièce de rechange
1	065.155	Bowden train
2	065.153	Courroie nervurée 7PJ 1168
3	065.154	Frotter roue

CLEANFIX KS 650 IBC

Equipment électrique 12V

PDF créé le: 29.04.2024 06:28

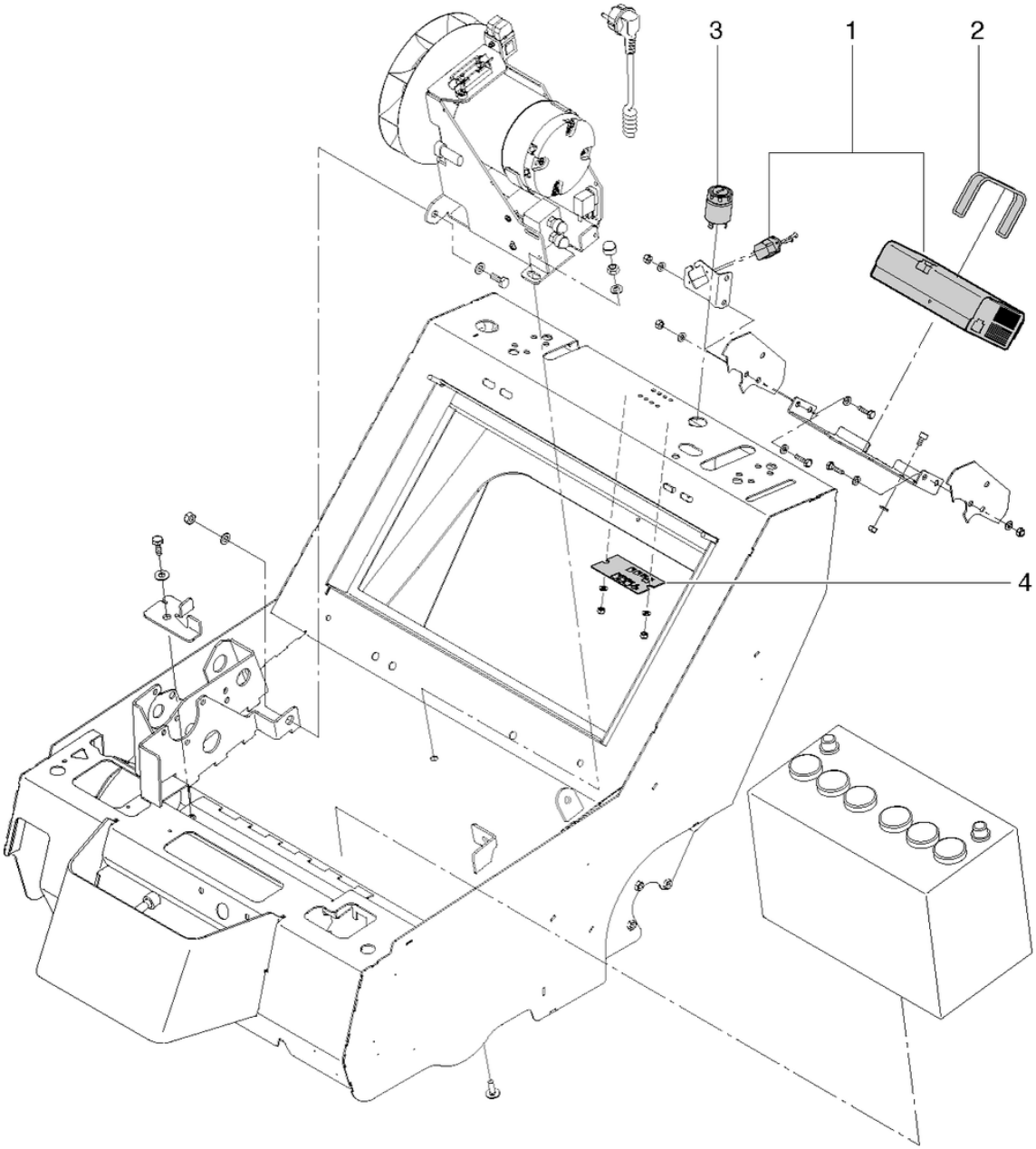

CLEANFIX KS 650 IBC

Equipment électrique 12V

PDF créé le: 29.04.2024 06:28

Pos.	N° d'article	Pièce de rechange
1	065.199	Chargeur intégré 12V/9A
2	065.200	serrage en caoutchouc
3	065.141	Interrupteur à clé
4	065.142	Contrôle décharge profonde

CLEANFIX KS 650 IBC

Groupe d’ moteur E 12V

PDF créé le: 29.04.2024 06:28

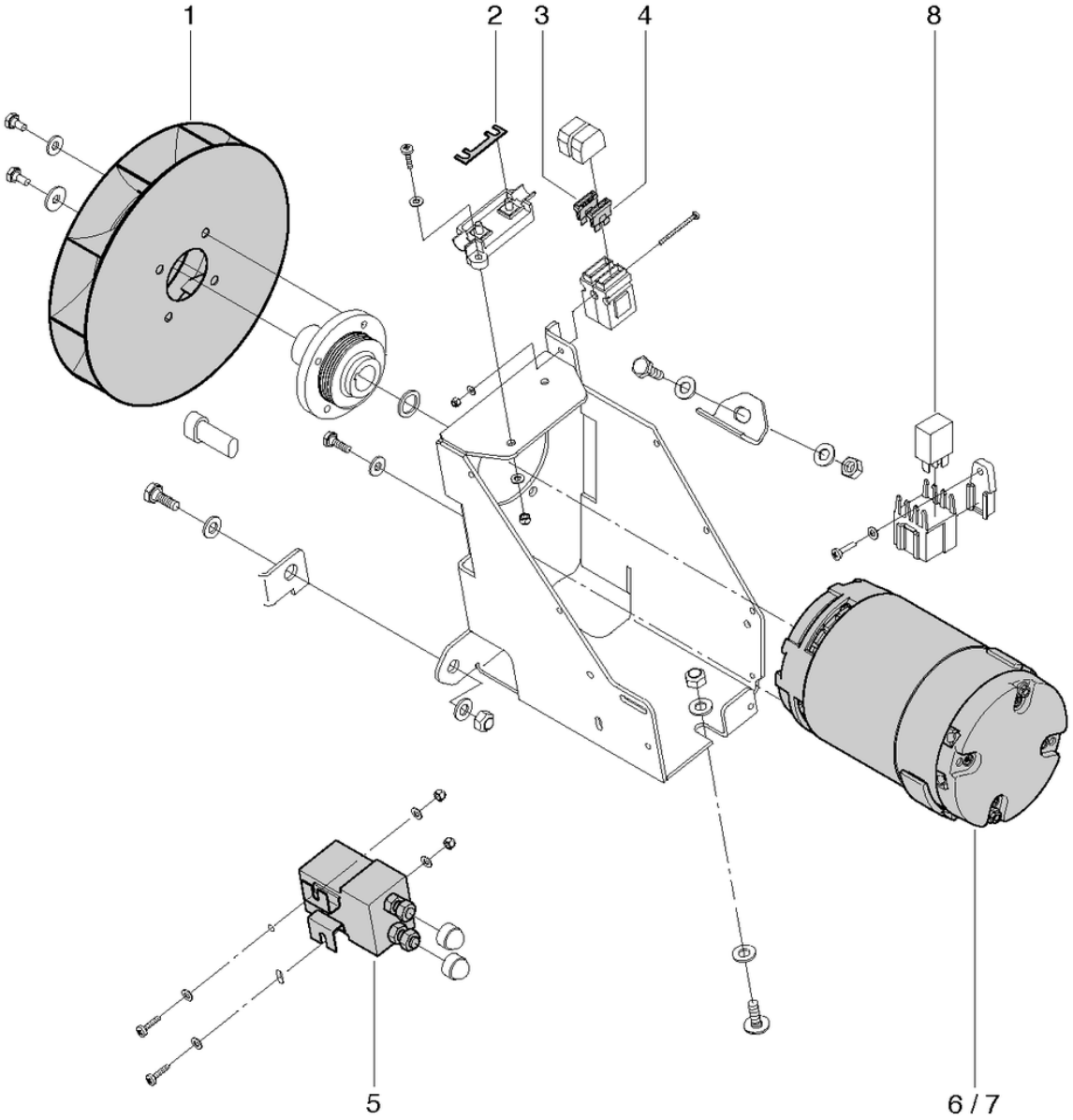

CLEANFIX KS 650 IBC

Groupe d’ moteur E 12V

PDF créé le: 29.04.2024 06:28

Pos.	N° d'article	Pièce de rechange
1	065.159	Ventiler roue
2	065.132	Bandes de sécurité
3	065.133	Fusible insert
4	065.134	Fusible insert
5	065.135	Interrupteurs magnétiques
6	065.140	Moteur éléctrique 12V, 600W
7	065.131	Balais de charbon
8	065.144	Relais 12V 30 / 10A

CLEANFIX KS 650 IBC

Groupe général de balayage

PDF créé le: 29.04.2024 06:28

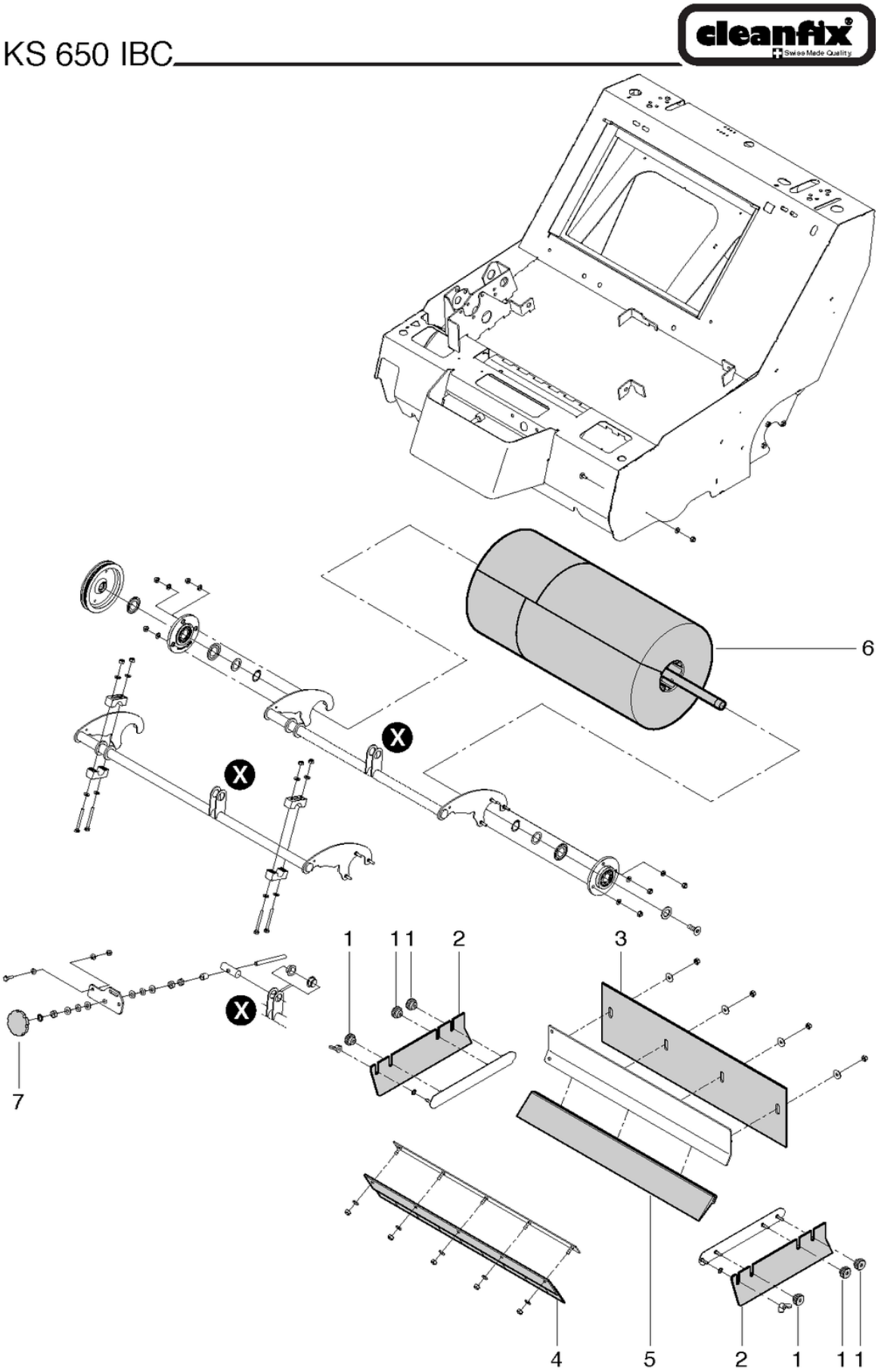

CLEANFIX KS 650 IBC

Groupe général de balayage

PDF créé le: 29.04.2024 06:28

Pos.	N° d'article	Pièce de rechange
1	065.176	Frontière mere
2	065.172	Balai tablier latéralement
3	065.173	Balai tablier derriere
4	065.174	Balai tablier devant
5	065.175	Bord protection L=510mm
6	065.171	Brosse centrale

CLEANFIX KS 650 IBC

Systéme d’ filtre E

PDF créé le: 29.04.2024 06:28

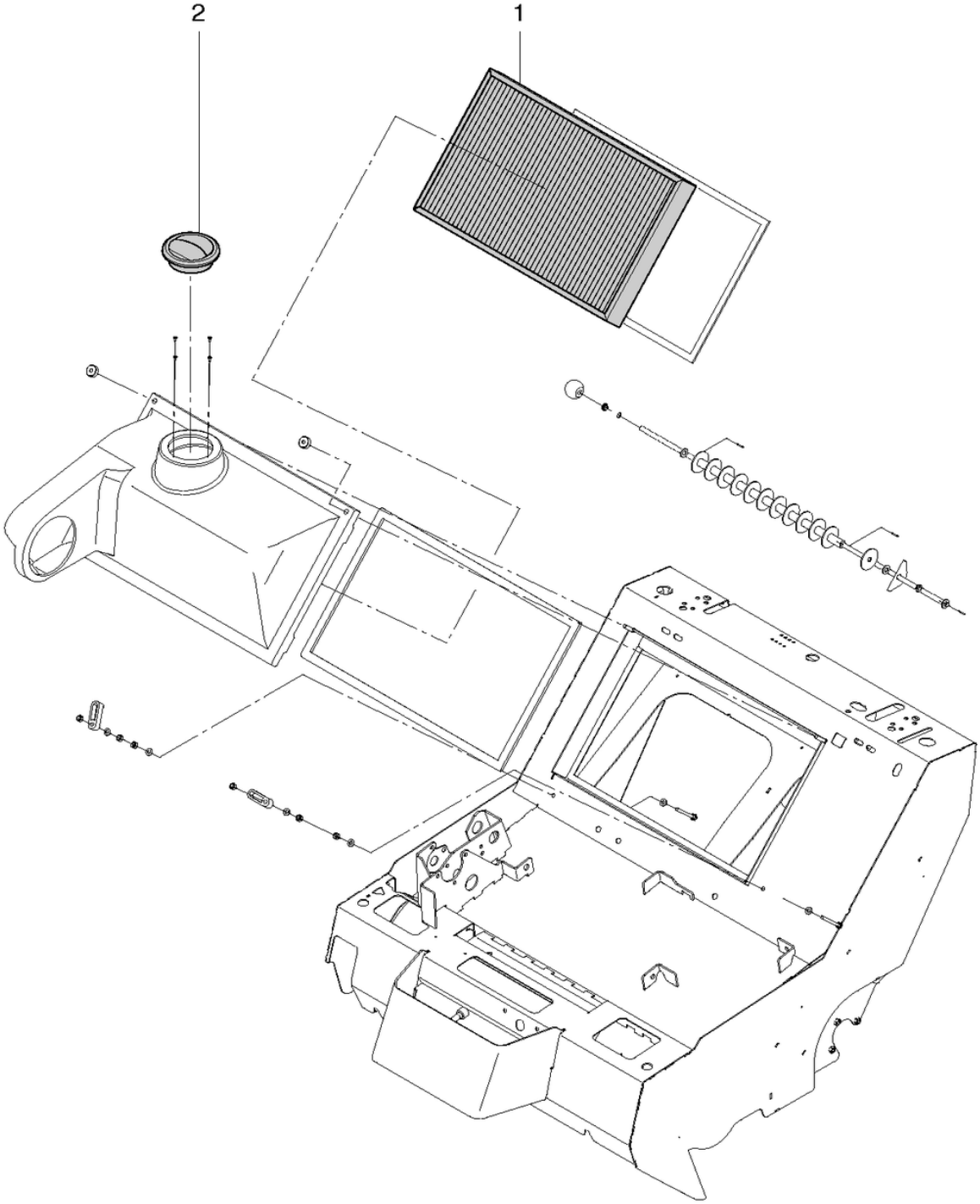

CLEANFIX KS 650 IBC

Systéme d’ filtre E

PDF créé le: 29.04.2024 06:28

Pos.	N° d'article	Pièce de rechange
1	065.181	Plaque filtre
2	065.182	Arien ajoutage